# ГАЗОВЫЙ ГРИЛЬ BRONX CONCOURSE

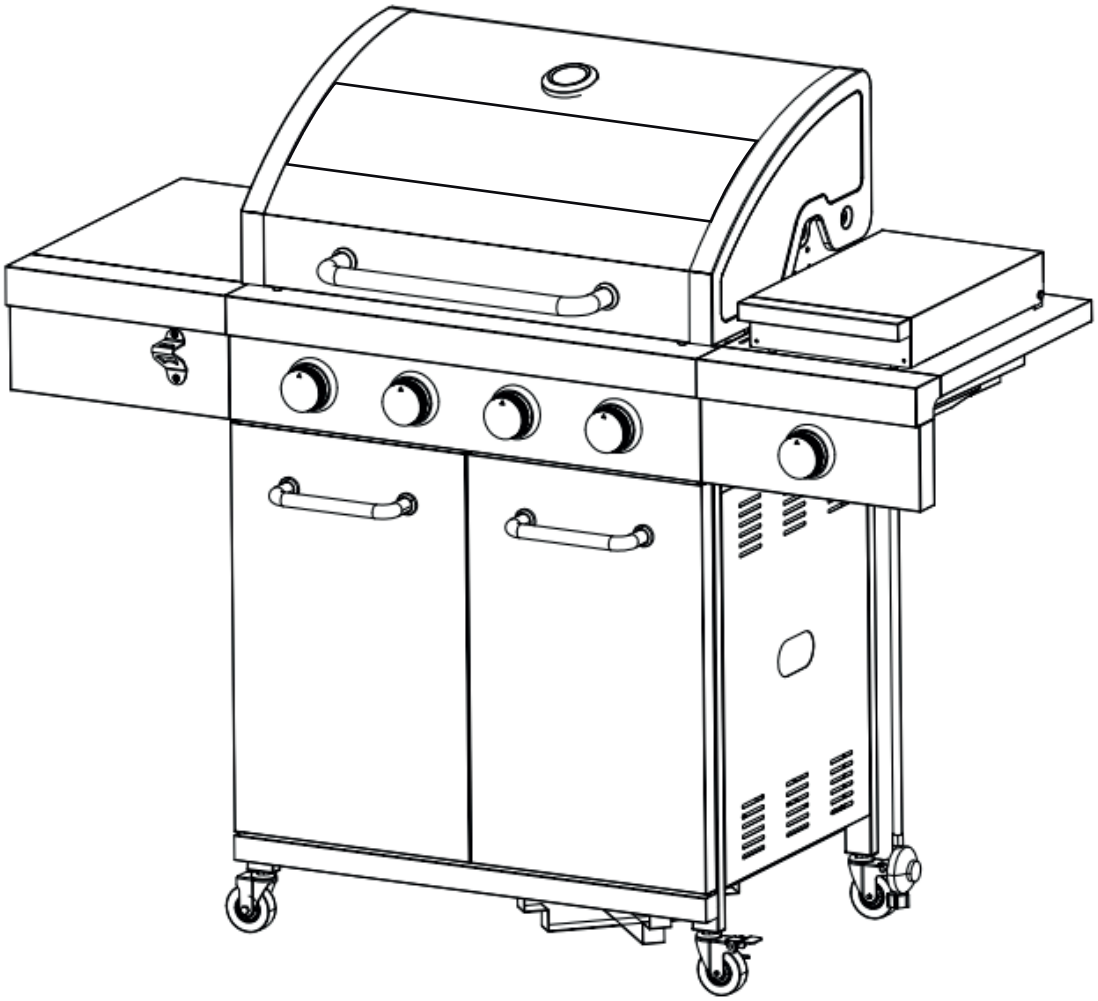

# Инструкция по сборке и эксплуатации

В ЦЕЛЯХ БЕЗОПАСНОСТИ ИСПОЛЬЗУЙТЕ ПРИБОР ТОЛЬКО НА ОТКРЫТОМ ВОЗДУХЕ

Убедитесь, что гриль установлен, собран, обслуживается и эксплуатируется в соответствии с инструкцией. Несоблюдение инструкции может привести к серьезным телесным повреждениям и/или материальному ущербу. Храните руководство в течение всего периода использования газового гриля!

# СОДЕРЖАНИЕ

ПРАВИЛА ТЕХНИКИ БЕЗОПАСНОСТИ 2

ПОДКЛЮЧЕНИЕ И ОТКЛЮЧЕНИЕ ГАЗОВОГО БАЛЛОНА 5

ПРОВЕРКА НА УТЕЧКУ ГАЗА 7

РОЗЖИГ ГРИЛЯ 8

ЭКСПЛУАТАЦИЯ 9

РЕМОНТ 10

ЧИСТКА И УХОД 11

ДЕТАЛЬНОЕ ИЗОБРАЖЕНИЕ 12

КОМПЛЕКТАЦИЯ 13

СБОРКА 14

ТЕХНИЧЕСКАЯ ИНФОРМАЦИЯ 21

# ПРАВИЛА ТЕХНИКИ БЕЗОПАСНОСТИ

## ⚠ ПРЕДУПРЕЖДЕНИЕ

- Прочитайте инструкцию перед использованием. Следуйте инструкциям в указанном порядке и соблюдайте правила техники безопасности.
- Несоблюдение мер безопасности может повредить устройство и другие предметы, а также привести к травмам.
- Инструкция является частью продукта, которую следует хранить вместе с коробкой и передавать каждому последующему пользователю.
- В случае сомнений перед использованием проконсультируйтесь с квалифицированным специалистом.
- В качестве дополнительной меры предосторожности ПРИ ПЕРВОМ и последующем использовании соблюдайте правила безопасности.
- ВСЕГДА проверяйте, чтобы гриль полностью остыл, прежде чем накрывать его чехлом.
- Не модифицируйте и не ремонтируйте прибор самостоятельно. Любая несанкционированная модификация прибора приведёт к аннулированию гарантии на данный прибор.

## ⚠ ВНИМАНИЕ

- ХРАНИТЬ В НЕДОСТУПНОМ ДЛЯ ДЕТЕЙ И ЖИВОТНЫХ МЕСТЕ ВО ВРЕМЯ И ПОСЛЕ ИСПОЛЬЗОВАНИЯ.
- Не храните и не используйте поблизости бензин или другие легковоспламеняющиеся жидкости.
- Гриль сильно нагревается во время работы. Во время использования всегда надевайте подходящие термостойкие перчатки.
- Доступные части могут быть очень горячими. Не подпускайте маленьких детей.
- После использования отключите подачу газа от газового баллона.
- ВСЕГДА закрывайте и отсоединяйте гриль от газового баллона после использования и при хранении.
- НЕ ПЕРЕМЕЩАЙТЕ ГРИЛЬ ВО ВРЕМЯ ИСПОЛЬЗОВАНИЯ.

## ⚠ ОПАСНОСТИ!

Если чувствуете запах газа, следует:

- Перекрыть подачу газа к прибору.
- Погасить любое открытое пламя, избегая использования каких-либо электрических приборов.
- Открыть крышку гриля и проветрить.
- Проверить газовые соединения.
- Если запах все еще присутствует, немедленно обратитесь к поставщику или в пожарную службу.

## СЛЕДУЕТ

- Держать гриль в чистоте (следуйте инструкциям, приведенным в данном документе).
- Поставьте гриль на безопасную ровную поверхность вдали от легковоспламеняющихся предметов, таких как деревянные заборы или свисающие ветки деревьев.
- Беречь от непогоды и влаги.
- Приготовлением барбекю всегда должен заниматься взрослый. НИКОГДА не оставляйте горячий гриль без присмотра.
- Перед перемещением, накрыванием чехлом (не входят в комплект) ИЛИ хранением гриля обязательно убедитесь, что гриль полностью остыл.

## ЗАПРЕЩАЕТСЯ

- Использовать в помещении. Используйте только на открытом воздухе.
- Хранить гриль в помещении до полного остывания и отключения газового баллона.
- Не используйте гриль на поверхности, которая может быть повреждена чрезмерным нагревом.

> **ВНИМАНИЕ! Никогда не храните гриль в помещении, если он не остыл полностью и газовый баллон не отсоединён.**

## ПРАВИЛЬНОЕ ИСПОЛЬЗОВАНИЕ

Газовый гриль предназначен исключительно для приготовления пищи на открытом воздухе в соответствии с настоящей инструкцией. Только для личного пользования! Запрещается использовать в коммерческих целях.

- Во время использования данный прибор следует хранить вдали от легковоспламеняющихся материалов. Проверяйте на герметичность все соединения после каждой заправки баллона и первого использования после длительного периода.
- Гриль следует тщательно чистить и регулярно проверять, очищать и осматривать шланг перед каждым использованием прибора. Если есть признаки старения, износа, порезов или утечек, шланг необходимо заменить перед использованием прибора.
- Используйте только оригинальные комплектующие, рекомендованные изготовителем. Применение несертифицированных деталей может привести к аварийной ситуации.
- Всегда открывайте крышку гриля осторожно и медленно, так как тепло и пар, оставшиеся внутри гриля, могут серьёзно обжечь вас. Отводите газовые шланги как можно дальше от горячей поверхности и капающего жира. Держите все электрические шнуры подальше от горячего гриля.
- После завершения работы обязательно перекройте подачу газа и отсоедините баллон.
- При работе с особо горячими компонентами следует использовать термостойкие перчатки.

## НЕПРАВИЛЬНОЕ ИСПОЛЬЗОВАНИЕ

- Не используйте для приготовления пищи на данном гриле древесный уголь, жидкость для розжига, бензин, керосин, кроме сжиженного нефтяного газа. Не используйте природный газ.
- Не используйте гриль в качестве печи, используя кастрюли и сковороды.
- Не используйте гриль в качестве обогревателя.
- Не модифицируйте прибор.
- Детали, запломбированные производителем, не должны изменяться.
- Не используйте устройство для нагрева материалов и веществ, кроме продуктов, пригодных для приготовления на гриле.
- Никогда не используйте баллон со сжиженным газом с поврежденным корпусом, клапаном, фланцем или опорой.
- Не храните запасной баллон со сжиженным газом под или рядом с этим устройством.
- Употребление алкоголя, рецептурных или безрецептурных препаратов может мешать правильной сборке или безопасной эксплуатации прибора.
- Не храните и не используйте бензин или другие легковоспламеняющиеся жидкости и предметы на расстоянии менее 200 см сверху гриля, менее 100 см позади гриля и с боковых сторон.
- Не используйте этот прибор под горючими поверхностями и над ними.

## ⚠ ПРЕДУПРЕЖДЕНИЕ

- Всегда храните газовые баллоны исключительно в вертикальном положении. Горизонтальное размещение может привести к утечке газа или его протеканию в газопровод.
- Никогда не используйте гриль без редуктора давления
- Применяйте только регуляторы давления, предназначенные для сжиженного нефтяного газа (LPG) и соответствующие действующим национальным стандартам.
- Соблюдайте соответствие техническим характеристикам.
- Гриль должен стоять на ровной, устойчивой и достаточно просторной поверхности.
- Запрещается перемещать гриль во время работы.

## ⚠ ВНИМАНИЕ

Во время работы некоторые части гриля могут сильно нагреваться, особенно те, которые находятся рядом с топкой.

Возможные последствия:

- Сильные ожоги от прикосновения к деталям рядом с топкой.
- Возгорание или тление, если рядом с барбекю находятся легковоспламеняющиеся материалы или вещества.

## ⚠ ОСОБЫЕ МЕРЫ БЕЗОПАСНОСТИ

Сжиженный газ (LPG) легко воспламеняется и взрывоопасен.

**Возможные последствия:**

- Серьезные травмы и материальный ущерб в случае возгорания выходящего газа в среде, в которой он не контролируется.

**Меры предосторожности:**

- Используйте гриль исключительно на открытом воздухе. Убедитесь, что место установки хорошо проветривается.
- Защищайте газовый баллон и шланг от воздействия прямых солнечных лучей и других источников тепла (температура не должна превышать +50 °C). Следите, чтобы газовый шланг не соприкасался с горячими частями гриля.
- ЗАПРЕЩАЕТСЯ наклоняться над грилем при розжиге пламени.
- После каждого использования обязательно закрывайте вентиль на газовом баллоне — поверните его по часовой стрелке до упора. Также полностью закройте все ручки управления гриля (поверните их по часовой стрелке).
- Никогда не оставляйте работающий или горячий гриль без присмотра. Если пламя погасло — немедленно перекройте подачу газа и проветрите зону перед повторным розжигом.
- Будьте предельно осторожны: не разжигайте открытый огонь рядом с грилем, не курите и не включайте электроприборы (освещение, дверные звонки, телефоны и т.п.) — возможно возгорание.
- Перед каждым использованием проверяйте герметичность всех газовых соединений. Убедитесь, что они не повреждены и не имеют следов коррозии или износа.

### ⚠ ВНИМАНИЕ! ГАЗ ЗАМЕНЯЕТ КИСЛОРОД

Сжиженный газ тяжелее кислорода. Поэтому он оседает на земле и вытесняет кислород на этом уровне. **Возможные последствия:**

- Удушение в результате недостатка кислорода, если концентрация газа может значительно повыситься.
- Не используйте гриль, если он не полностью собран и все детали надёжно не закреплены и не затянуты.
- Не оставляйте работающий гриль без присмотра, особенно не подпускайте детей и домашних животных к барбекю.
- Не перемещайте прибор во время использования.
- Никогда не закрывайте всю зону готовки.
- Никогда не загораживайте вентиляционные отверстия.
- Не используйте электроинструменты для сборки данного продукта.
- Не ретягивайте винты или болты.
- Не садитесь и не вставайте на изделие.
- Не используйте этот продукт, если детали отсутствуют, повреждены или изношены.
- Никогда не используйте моющие, абразивные или химические чистящие средства.

## ПОДКЛЮЧЕНИЕ И ОТКЛЮЧЕНИЕ ГАЗОВОГО БАЛЛОНА

### ПРЕДУПРЕЖДЕНИЕ!

Используйте только входящий в комплект или аналогичный редуктор давления — это гарантирует его эффективную и безопасную работу. Использование неподходящего или неисправного редуктора давления может привести к опасности, а также к аннулированию гарантии. По вопросам поставок подходящего редуктора давления обратитесь к специализированному дилеру.

> **Примечание:** Газовые соединения имеют ЛЕВОСТОРОННЮЮ РЕЗЬБУ, винты и гайки необходимо закручивать против часовой стрелки.

### ПОРЯДОК ПОДКЛЮЧЕНИЯ ГАЗОВОГО БАЛЛОНА

1. Обеспечьте отсутствие таких источников возгорания, как сигареты, открытое пламя, искры или другие источники тепла рядом с подключаемыми или заменяемыми газовыми баллонами.
2. Поставьте газовый баллон на ровную поверхность рядом с грилем.
3. Убедитесь, что все регуляторы и ручки управления гриля находятся в положении ВЫКЛ.
4. Убедитесь, что вентиль газового баллона и/или редуктора давления закрыт(ы).
5. Подсоедините газовый шланг к газовой линии гриля (Рис. 1). Не затягивайте соединение слишком сильно. Для фиксации соединения используйте только поставляемое оборудование. Не используйте уплотнительную ленту или жидкий герметик.
6. Подсоедините редуктор давления к газовому баллону, накрутив его против часовой стрелки.
7. Зафиксируйте соединение контргайкой.
8. Подключите другой конец газового шланга к редуктору давления (Рис. 3).
9. После подсоединения проверьте наличие утечек газа.

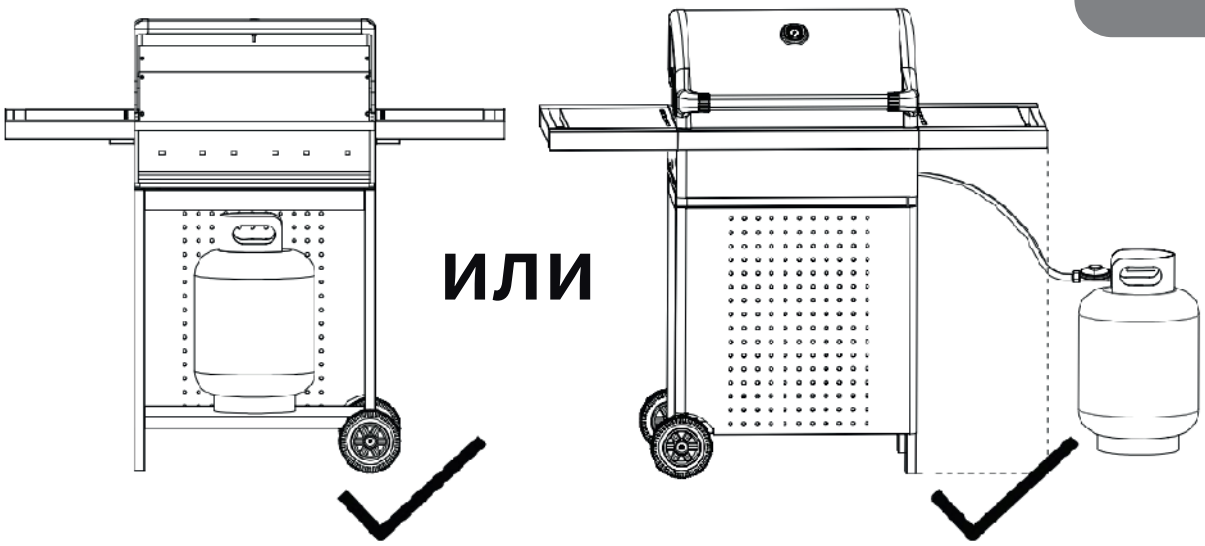


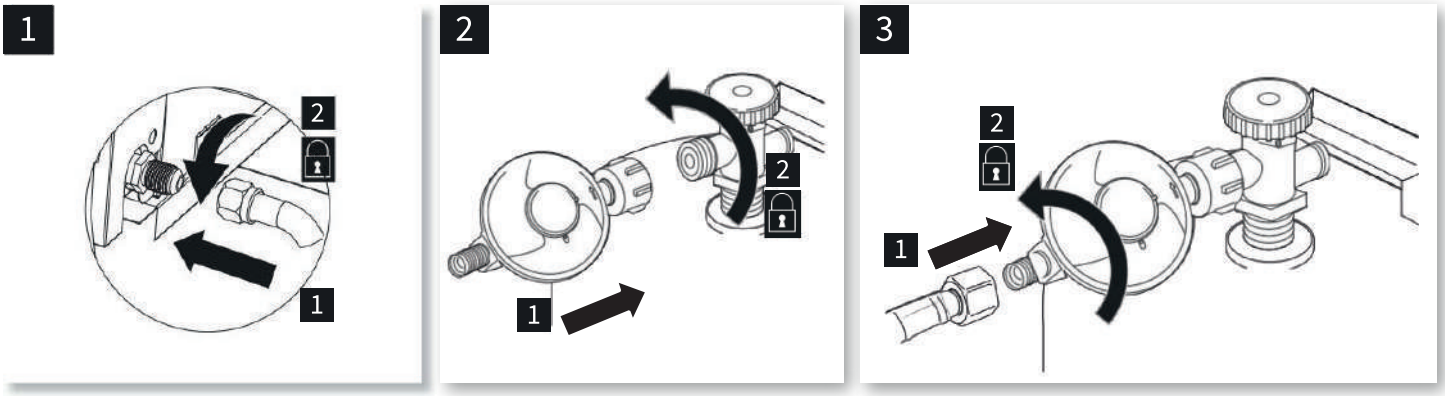


## ОТКЛЮЧЕНИЕ

- Закройте клапан газового баллона(-ов) и/или регулятор(-ы) давления, дождитесь полного затухания пламени.
- Поверните ручки управления в выключенное положение.
- Оставьте крышку гриля открытой и дайте ему остыть в течение не менее 5 минут.
- Отсоедините газовый баллон(-ы) от устройства, почистите устройство и уберите его на хранение, если Вы не планируете в скором времени снова пользоваться гриль.

**ПРЕДУПРЕЖДЕНИЕ:** Всегда проверяйте герметичность всех газовых соединений. Для этого нанесите мыльный раствор на стыки — появление пузырей указывает на утечку.

## УКАЗАНИЯ ПО ТЕХНИКЕ БЕЗОПАСНОСТИ

**В случае утечки газа:**

- Отключите подачу газа от газового баллона.
- Погасите открытое пламя.
- Откройте крышку и, если утечка продолжается, проверьте, нет ли повреждений, некачественных соединений и т.д.
- Если проблему невозможно устранить — немедленно обратитесь к местному дилеру по продаже газа или оборудования.

**Дополнительные меры предосторожности:**

- Не перемещайте газовый гриль во время использования.
- Этот газовый гриль предназначен только для использования на открытом воздухе.
- Не используйте открытый огонь для проверки утечки газа.
- Не включайте газовый гриль при утечке газа. Отключите подачу газа.

**При эксплуатации газового гриля:**

- Не пытайтесь отсоединять какую-либо деталь газовой арматуры, будь то газовый гриль или газовый регулятор / баллон.
- Рекомендуется соблюдать осторожность — никогда не оставляйте его без присмотра во время использования.
- После использования отключите подачу газа от газового баллона.

**При чистке горелки или клапанов:**

- Следите за тем, чтобы не увеличить отверстия горелки или сопла/форсунки.

**Хранение устройства:**

- Не пытайтесь использовать данное устройство в гараже, в закрытой беседке, яхте или в любом другом закрытом помещении.
- Также данное устройство следует хранить вдали от легковоспламеняющихся материалов и т.д.
- Мы рекомендуем держать его на расстоянии не менее 0,5–1,0 метра от любых легковоспламеняющихся материалов.

> **ВАЖНО:** Любая несанкционированная модификация гриля (вмешательство в конструкцию горелок, клапанов, газовых линий) запрещена и может привести к взрыву, пожару или аннулированию гарантии.

# ПРОВЕРКА НА УТЕЧКУ ГАЗА

## ⚠ ПРЕДУПРЕЖДЕНИЕ! ОПАСНОСТЬ ВЗРЫВА!

**Никогда не проверяйте наличие утечек газа с помощью спичек и любых других источников открытого огня.** Перед каждым использованием гриля и при каждой смене газового баллона:

- Проверьте все соединения, крепления и шланги на наличие утечек газа.
- Убедитесь, что данная процедура проводится в хорошо проветриваемом месте, вдали от источников пламени, искр или любых источников тепла. Никогда не разжигайте устройство, если присутствует запаха газа.

## ПОРЯДОК ПРОВЕРКИ ГЕРМЕТИЧНОСТИ

1. Убедитесь, что все элементы управления находятся в положении «ВЫКЛ».
2. Откройте вентиль газового баллона или редуктора давления.
3. Нанесите спрей для обнаружения утечек (или раствор воды и мыла) на все соединения — включая штуцеры, фитинги и места подключения шланга.
4. В случае образования пузырьков газа в этих зонах немедленно выключите подачу газа

с помощью клапана газового баллона(-ов) или регулятора(ов) давления. Затяните все соединения и повторите проверку.

- Если пузырьки газа продолжают появляться — не используйте устройство и обратитесь к продавцу.

# РОЗЖИГ ГРИЛЯ

Устройство может зажигаться при помощи встроенного электронного поджига, а в случае его неисправности — вручную с помощью спичек. Следуйте приведённым далее инструкциям для каждого случая.

> **ПРЕДУПРЕЖДЕНИЕ! ОПАСНОСТЬ ВЗРЫВА!** Если какая-либо горелка не зажглась в течение 5 секунд — поверните все ручки управления в выключенное положение. Подождите 5 минут, пока газ улетучится, и попробуйте снова. Если горелка не зажигается после нескольких попыток — это может означать наличие проблем с подачей газа или устройством. Не используйте устройство, если проблема не будет устранена.

## РОЗЖИГ ГОРЕЛОК С ПОМОЩЬЮ ЭЛЕКТРОННОГО ПОДЖИГА

1. Подождите 5 минут после подключения всех соединений — убедитесь, что отсутствуют утечки газа.
2. Откройте крышки устройства.
3. Поверните ручки всех регуляторов в положение «ВЫКЛ».
4. Держите лицо и тело на безопасном расстоянии от гриля — возможно возгорание.
5. Нажмите на ручку управления одной из горелок и поверните её против часовой стрелки примерно на ¼ оборота до щелчка, чтобы включить горелку.
6. Включив горелку, нажмите и поверните поочерёдно ручки управления остальных горелок примерно на ¼ оборота, чтобы включить остальные горелки.
7. Отрегулируйте пламя так, чтобы оно составляло примерно от ¼ до ½ максимума.
8. Если поджиг не произошёл в течение 5 секунд — поверните ручки управления в положение «ВЫКЛ», подождите 5 минут, пока газ рассеется, и повторите процедуру розжига.
9. По завершении использования обязательно закройте вентиль газового баллона.

## РОЗЖИГ ГРИЛЯ СПИЧКАМИ

1. Подождите 5 минут после подключения газа и убедитесь в отсутствии утечек.
2. Откройте крышку гриля.
3. Убедитесь, что все регуляторы в положении «ВЫКЛ».
4. Откройте вентиль газового баллона и/или редуктора.
5. Держитесь на безопасном расстоянии от гриля.
6. С помощью длинной спички или зажигалки с удлинителем поднесите пламя через решётку к передней части зоны приготовления, напротив левой стороны любой горелки.
7. Нажмите и поверните регулятор средней горелки на ¼ оборота против часовой стрелки.
8. Если горелка не зажглась за 5 секунд — переведите регулятор в положение «ВЫКЛ»,

подождите 5 минут и повторите попытку.
9. После успешного розжига средней горелки аналогично включите остальные горелки.
10. Отрегулируйте пламя с помощью регуляторов до желаемого уровня нагрева.

### РОЗЖИГ БОКОВОЙ ГОРЕЛКИ

Выполните действия, описанные в пунктах 1–5 раздела «Розжиг гриля спичками», затем:
1. Нажмите и поверните регулятор боковой горелки на ¼ оборота;
2. Поднесите пламя спички к форсунке боковой горелки;
3. После розжига отрегулируйте интенсивность пламени.

Не используйте регулятор боковой горелки при розжиге основных горелок.

### РЕГУЛИРОВКА ПЛАМЕНИ ГОРЕЛОК

Нормальное пламя должно быть синим с жёлтыми концами высотой от 2,5 до 5 см, когда горелка работает в максимальном режиме. Кроме того, регулировка помогает достичь более точного и быстрого зажигания горелок. В зависимости от различных условий (местность, погодные условия) может потребоваться регулировка воздушной заслонки горелки для получения правильного соотношения смеси топлива и воздуха.

**Для регулировки воздушной заслонки нужно** ослабить установочный винт и повернуть воздушную заслонку в нужное положение для достижения нормального пламени. После этого нужно затянуть винт. Повторно включите гриль, чтобы проверить пламя. Для достижения оптимального результата может потребоваться повторная регулировка.

## ЭКСПЛУАТАЦИЯ

### ПРЕДУПРЕЖДЕНИЯ

Перед тем как продолжить, убедитесь, что вы собрали прибор в соответствии с инструкцией.
Никогда не используйте газовый гриль в здании, гараже, сарае, проходе или любой другой закрытой территории. Никогда не перекрывайте поток вентиляционного воздуха вокруг газового гриля.

### ПЕРЕД ВКЛЮЧЕНИЕМ

Перед тем, как включить газ, проверьте шланг подачи газа. Если есть признаки порезов, износа или истирания — его необходимо заменить перед использованием.
Перед использованием проверьте герметичность. Не используйте барбекю, если присутствует запах газа.

### ПОДГОТОВКА ПЕРЕД ПРИГОТОВЛЕНИЕМ

Чтобы продукты не прилипали к грилю, используйте кисть с длинной ручкой, чтобы наносить тонкий слой растительного масла перед каждым приготовлением на гриле.
(Примечание: при первом приготовлении цвет покрытия может незначительно измениться).
Рекомендуется использовать сковороду размером 180×260 мм для боковой горелки.

### ПРИ ЗАВЕРШЕНИИ ПРИГОТОВЛЕНИЯ

После каждого сеанса приготовления поворачивайте ручку управления горелки в положение «Макс» и оставляйте гореть на 5 минут. Эта процедура сожжёт различные отложения после приготовления пищи, таким образом, чистка будет происходить проще. Убедитесь, что крышка открыта во время этого процесса.

### СОВЕТЫ ПО ПРИГОТОВЛЕНИЮ И ПРОДЛЕНИЮ СРОКА СЛУЖБЫ

1. Используйте верхнюю решетку для приготовления пищи (решетку для подогрева), чтобы сохранять приготовленную пищу в тепле, поджаривать хлеб или готовить нежные продукты в пакетах из алюминиевой фольги.
2. Используйте боковую горелку прибора как обычную кухонную плиту для варки, тушения или жарки.
3. Чтобы уменьшить возможность возгорания жира, держите барбекю в чистоте, используйте нежирные куски мяса и избегайте приготовления при очень высокой температуре.
4. Поместите деликатные продукты, такие как рыба и овощи, в пакеты из алюминиевой фольги и приготовьте непрямым способом или поместите на верхние уровни приготовления (решетка для подогрева).
5. Чтобы избежать потери натурального сока, используйте щипцы с длинными ручками или шпатели вместо вилок и переворачивайте продукты только один раз во время приготовления.
6. При прямом приготовлении установите разные уровни конфорок, чтобы продукты можно было готовить при разных внутренних температурах в одно и то же время.
7. Очищайте решетки и решетки для готовки после каждого использования с помощью качественной щётки для гриля, предназначенной для вашего материала решетки. Наденьте защитные перчатки и аккуратно удалите загрязнения, пока решетки горячие.
8. После каждого приготовления дайте грилю остыть. Затем смажьте чистые решетки для приготовления пищи легким слоем растительного масла.

### ОПЦИОНАЛЬНО

Гриль оборудован подсветкой ручек управления. При выключенных горелках подсветка будет иметь синий цвет. При включении одной из горелок подсветка сменит цвет на красный, что будет являться индикатором включённой горелки.

> Элемент питания для ручек управления: тип D (LR20), 1,5Vx3. Светодиодный источник света не подлежит замене. Когда срок службы источника света подходит к концу, необходимо заменить элемент в сборе.

> Элемент питания для блока розжига горелок: тип AA, 1,5Vx1.

## РЕМОНТ

Данное устройство не содержит деталей, пригодных для самостоятельного ремонта. Обратитесь к квалифицированному специалисту, чтобы выполнить проверку и ремонт.

## ЧИСТКА И ОБСЛУЖИВАНИЕ

Регулярно очищайте гриль между использованием и особенно после длительного хранения.
Перед чисткой убедитесь, что гриль и его компоненты достаточно остыли.
Никогда не очищайте гриль, если его поверхность горячая.
Никогда не прикасайтесь к горячим частям незащищёнными руками.
Чтобы продлить срок службы и поддерживать состояние вашего гриля, мы настоятельно рекомендуем накрывать его, когда оставляете на улице на какое-либо время — особенно в зимние месяцы.

## ТЕХНИЧЕСКОЕ ОБСЛУЖИВАНИЕ ГОРЕЛОК

При нормальной эксплуатации сгорание остатков пищи после приготовления помогает поддерживать чистоту горелок. Горелку следует снимать и очищать ежегодно или при обнаружении сильных отложений — чтобы убедиться в отсутствии признаков засорения (мусора, насекомых).
При установке горелки на место убедитесь, что трубы горелки подходят к выходным отверстиям клапана.

### ⚠ ВНИМАНИЕ

Электрод горелки может погнуться или отломиться во время чистки.

**Возможные последствия:**

- Горелка больше не зажигается.

**Меры предосторожности:**

- При очистке проявляйте особую осторожность в области вокруг горелки.

## ГРИЛЬ

Регулярно удаляйте излишки жира с корпуса гриля с помощью мягкого пластикового или деревянного скребка.
Необязательно удалять весь жир. Если вам нужно полностью очистить — используйте горячую мыльную воду и тряпку или щетку с нейлоновой щетиной.
Перед полной очисткой снимите решетки и конфорки. После очистки и сборки проверьте работу горелки.

## КРЕПЛЕНИЯ

Рекомендуется ежегодно проверять и подтягивать металлические крепления.

## ХРАНЕНИЕ

Храните гриль в сухом прохладном месте. Накройте горелки алюминиевой фольгой, чтобы предотвратить скопление насекомых или другого мусора в отверстиях горелки.
Если гриль будет храниться в помещении, необходимо отсоединить газовый баллон и оставить снаружи.
Газовый баллон всегда следует хранить на открытом воздухе или в сухом, хорошо вентилируемом помещении, вдали от источников тепла или возгорания. Не подпускайте детей к баллону с газом.
Рекомендуемый температурный режим хранения: от +10 °C до +30 °C.

# ДЕТАЛЬНОЕ ИЗОБРАЖЕНИЕ

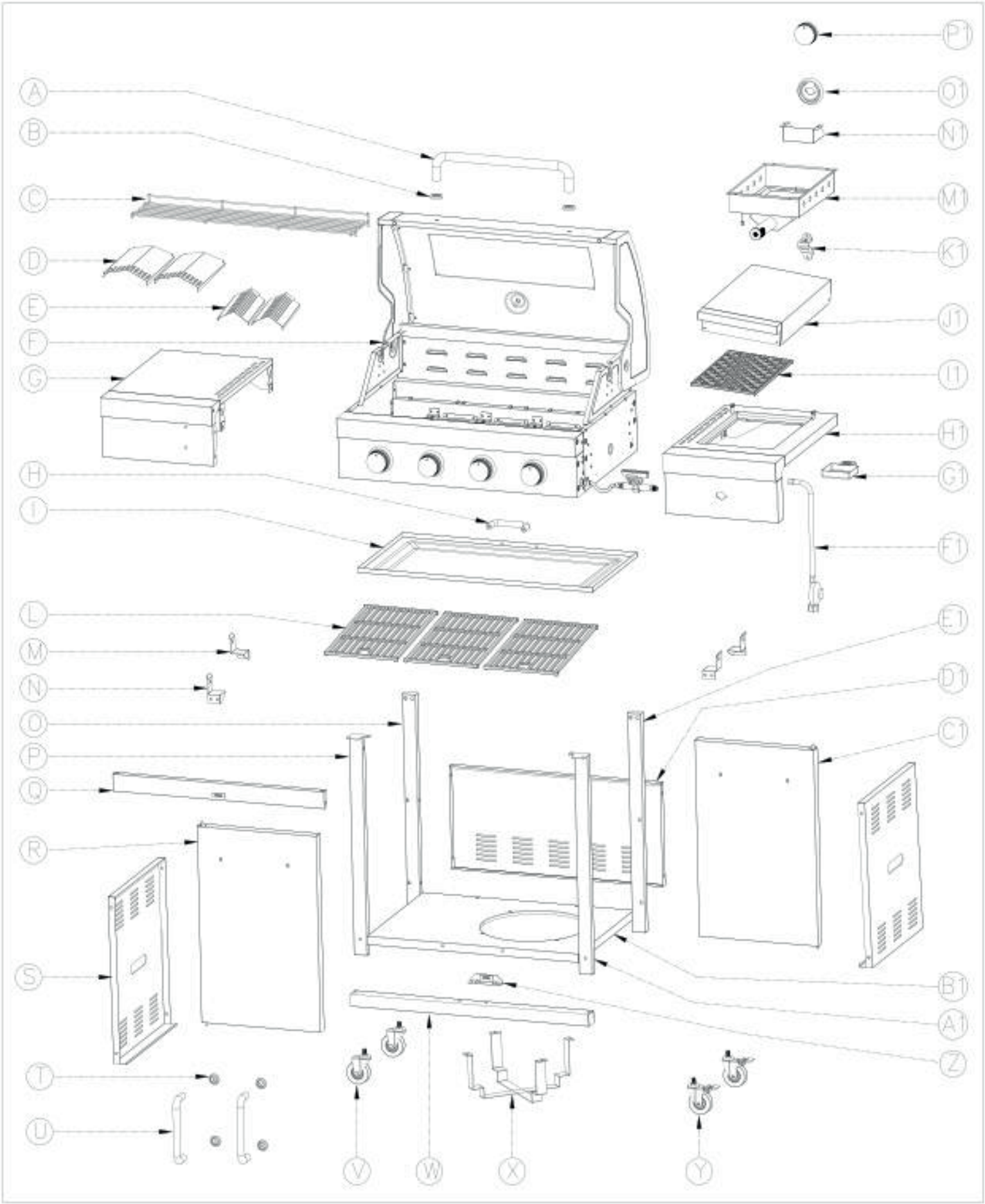

# КОМПЛЕКТАЦИЯ

| № | Наименование | Кол-во/ шт | № | Наименование | Кол-во/ шт |
|---|---|---|---|---|---|
| A | Ручка крышки | 1 | W | Нижняя балка тележки | 1 |
| B | Амортизатор ручки крышки | 2 | X | Держатель газового баллона | 2 |
| C | Подогревающая решётка | 1 | Y | Поворотное колесо (с тормозом) | 2 |
| D | Теплозащитный экран (большой) | 2 | Z | Магнитная защёлка дверцы | 1 |
| E | Теплозащитный экран (малый) | 2 | A1 | Опорная ножка (спереди справа) | 1 |
| F | Корпус | 1 | B1 | Основание | 1 |
| G | Левая боковая полка | 1 | C1 | Правая дверца | 1 |
| H | Ручка для поддона для жира | 1 | D1 | Задняя панель | 1 |
| I | Поддон для жира | 1 | E1 | Опорная ножка (сзади справа) | 1 |
| L | Решётка гриля | 3 | F1 | Регулятор и шланг | 1 |
| M | Кронштейн корпуса гриля (задний левый, передний правый) | 2 | G1 | Боковой поддон для жира | 1 |
| N | Кронштейн корпуса гриля (передний левый, задний правый) | 2 | H1 | Правая боковая полка | 1 |
| O | Опорная ножка (сзади слева) | 1 | I1 | Боковая решётка гриля | 1 |
| P | Опорная ножка (спереди слева) | 1 | J1 | Крышка для боковой горелки | 1 |
| Q | Передняя балка тележки | 1 | K1 | Открывашка для пивных бутылок | 1 |
| R | Левая дверца | 1 | M1 | Боковая горелка | 1 |
| S | Боковая панель | 2 | N1 | Держатель для бокового поддона для жира | 1 |
| T | Амортизатор ручки дверцы | 4 | O1 | Упор для регулировочного рычага боковой горелки | 1 |
| U | Ручка дверцы | 2 | P1 | Регулировочный рычаг боковой горелки | 1 |
| V | Поворотное колесо | 2 | | | |

| № | Наименование | Кол-во/ шт | № | Наименование | Кол-во/ шт |
|---|---|---|---|---|---|
| AA | M6×12 | 58 | EE | | 2 |
| BB | M4×10 | 12 | FF | | 2 |
| CC | M6×20 | 2 | GG | M5×10 | 2 |
| DD | M6×30 | 2 | Tool | Отвёртка | 1 |

## ШАГ 1

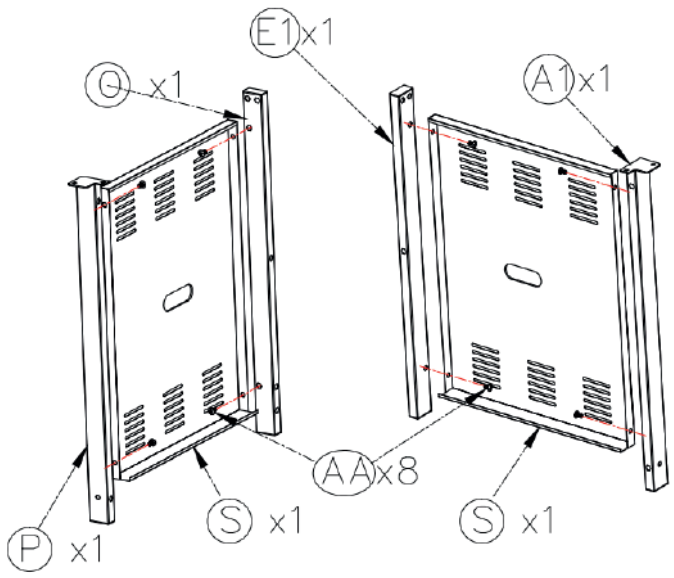


## ШАГ 2

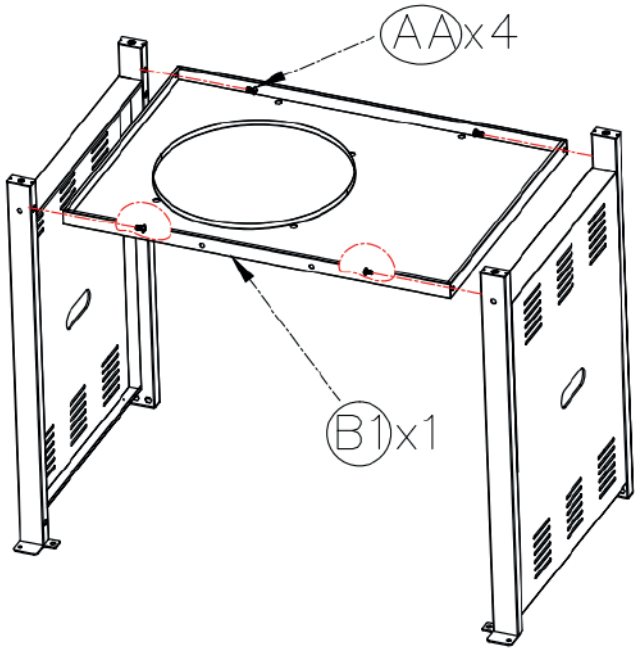


## ШАГ 3

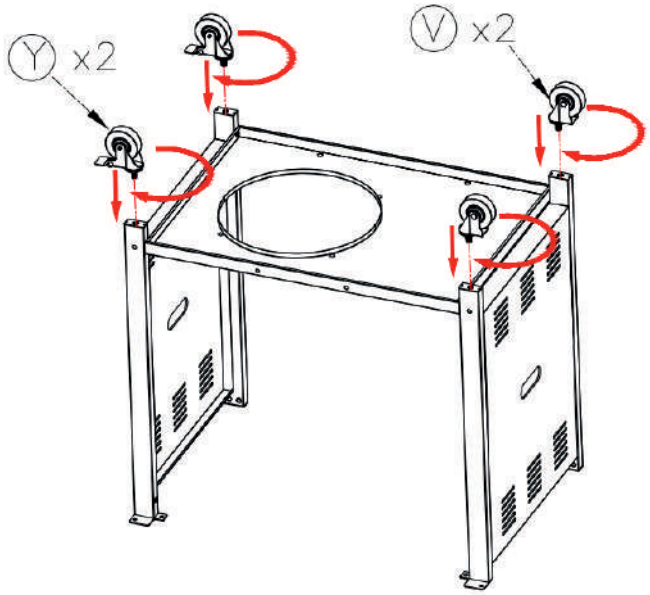


## ШАГ 4

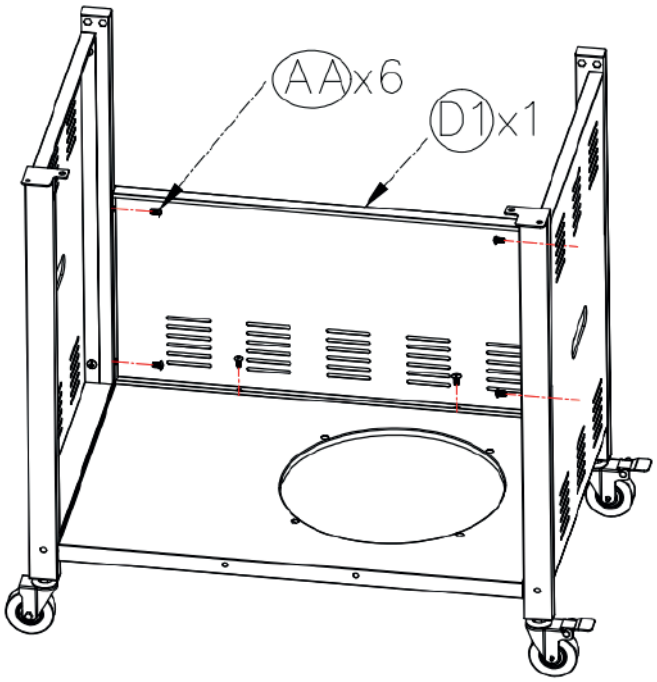

## ШАГ 5

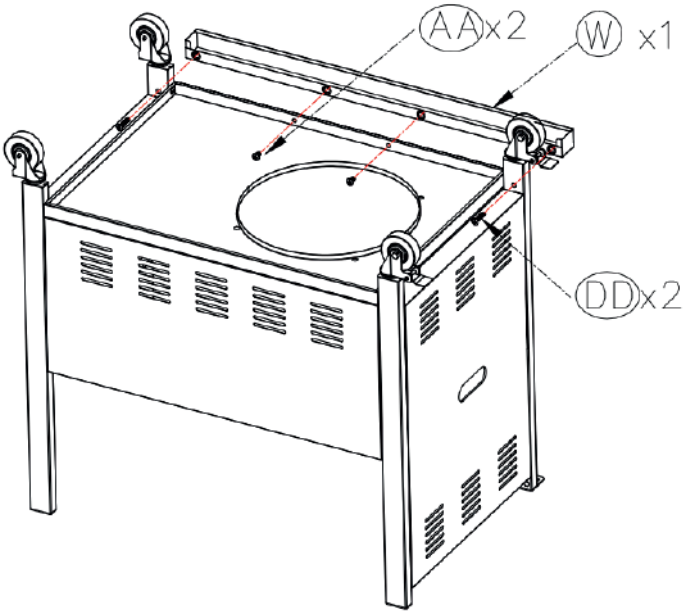


## ШАГ 6

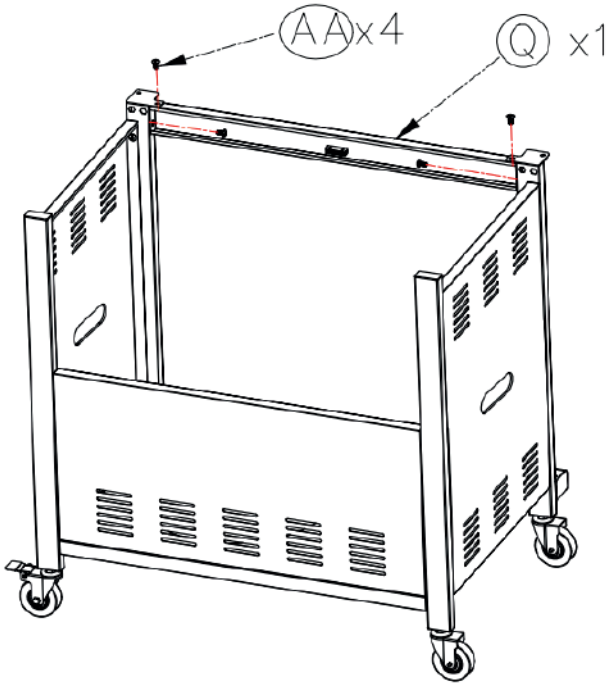


## ШАГ 7

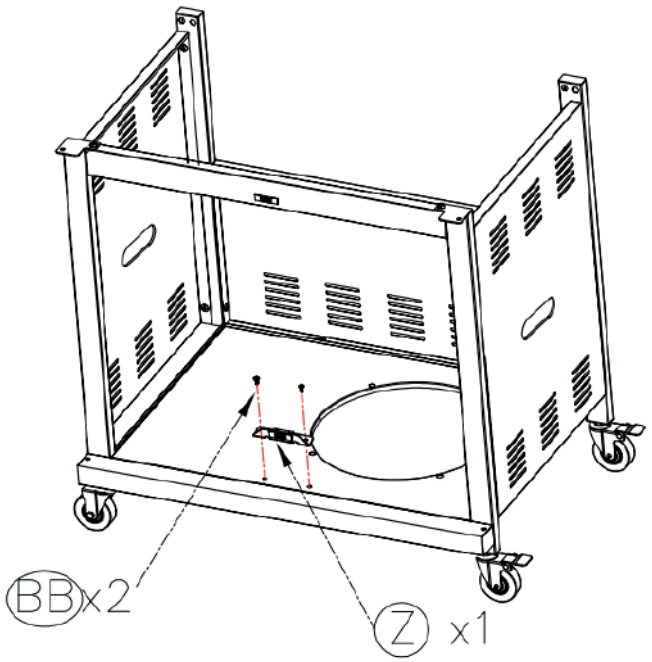


## ШАГ 8

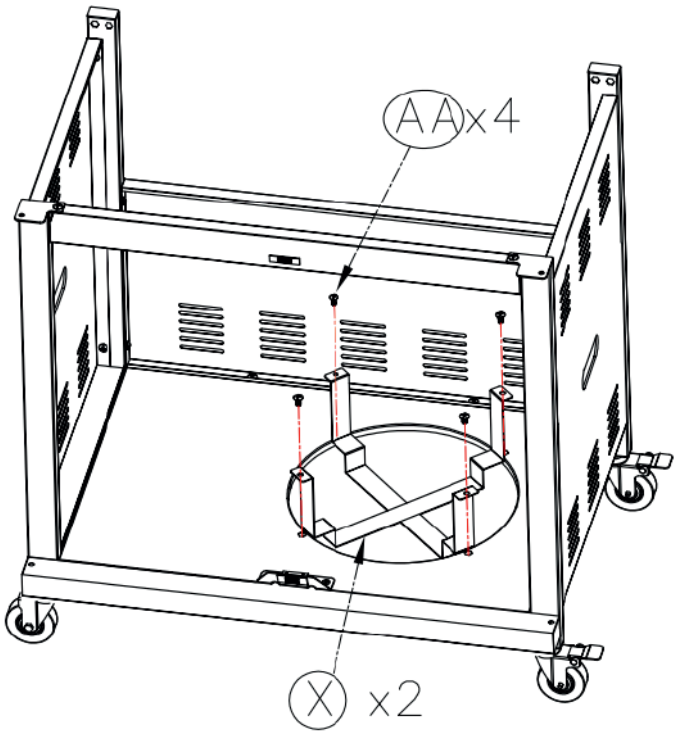

## ШАГ 9

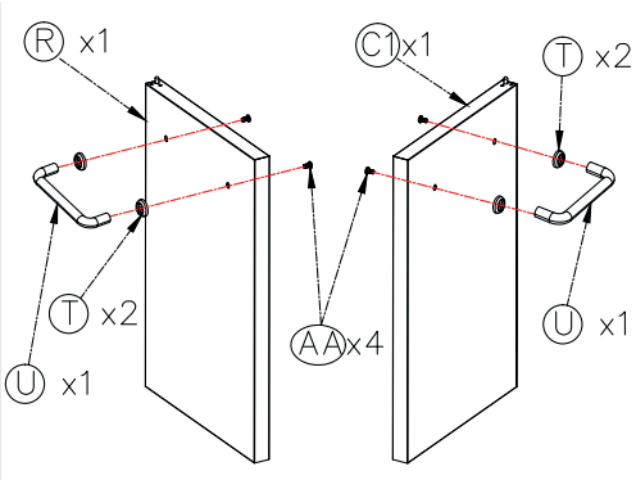


## ШАГ 10

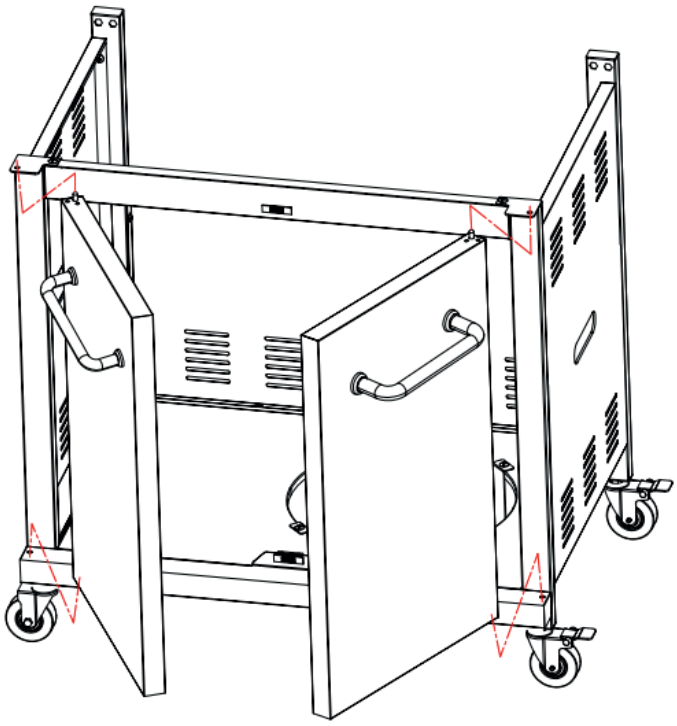

## ШАГ 11

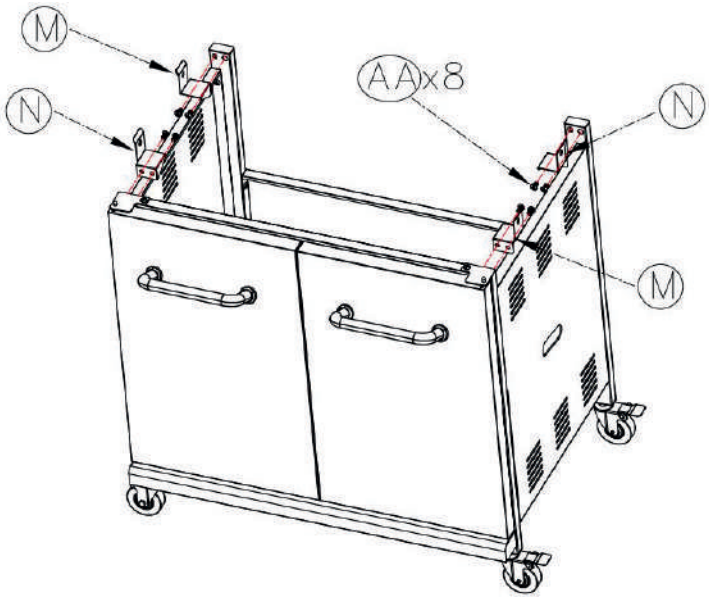


## ШАГ 12

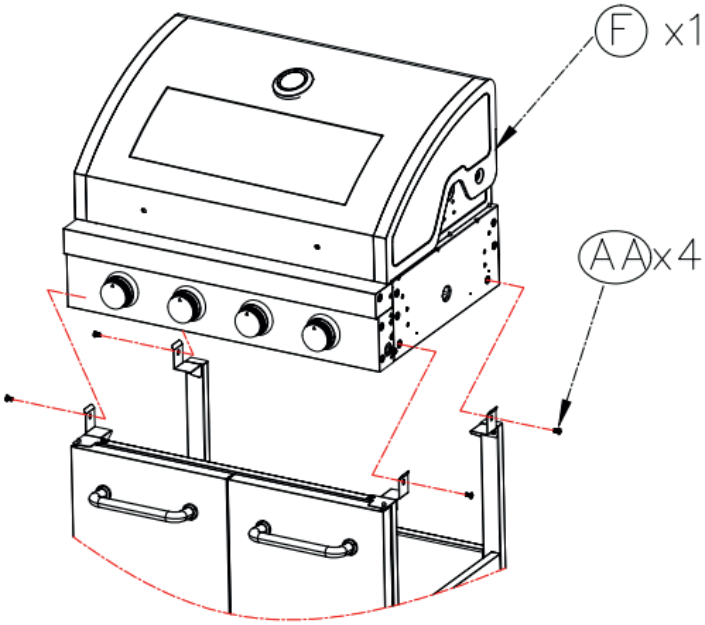

## ШАГ 13

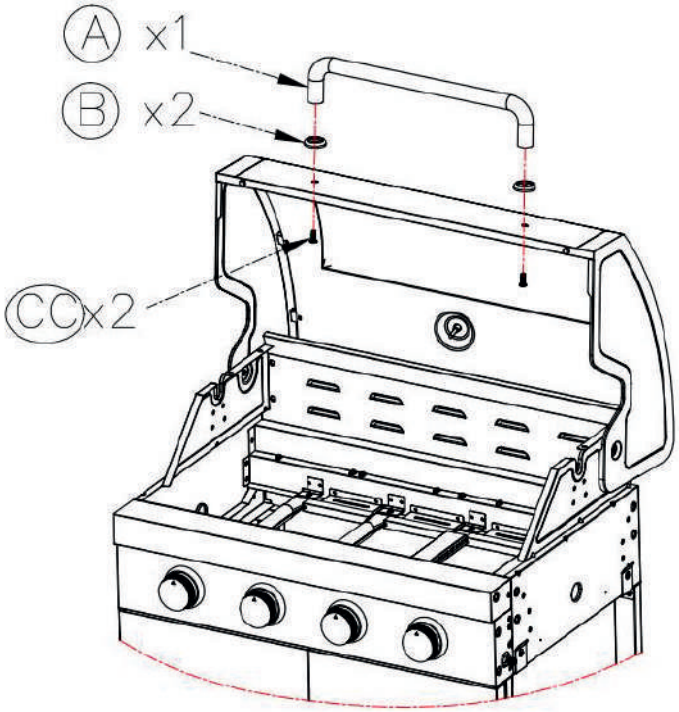


## ШАГ 14

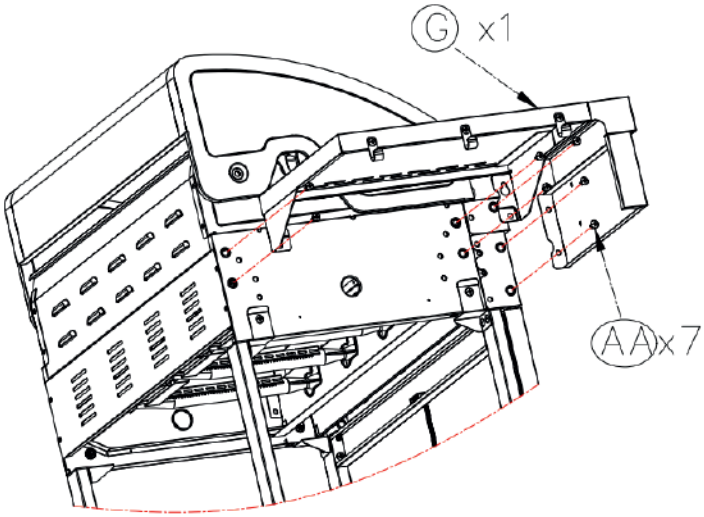


## ШАГ 15

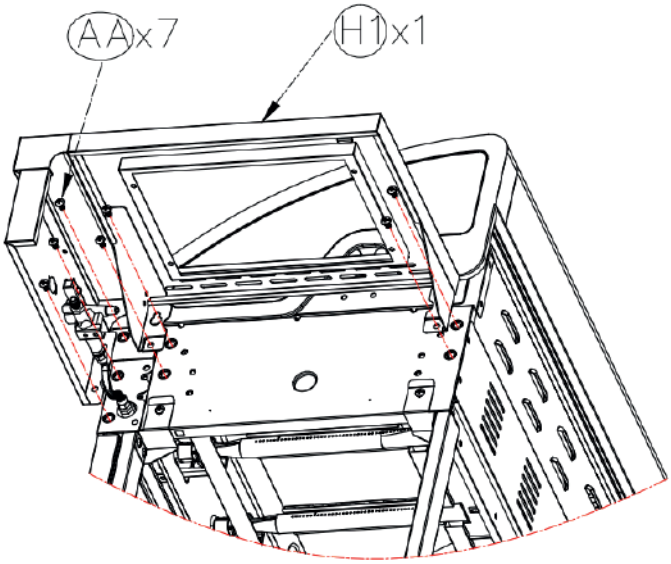


## ШАГ 16

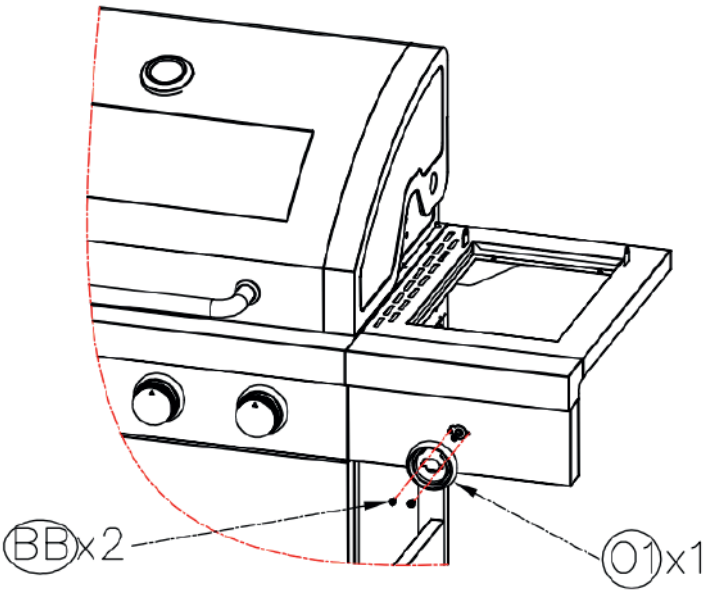

## ШАГ 17

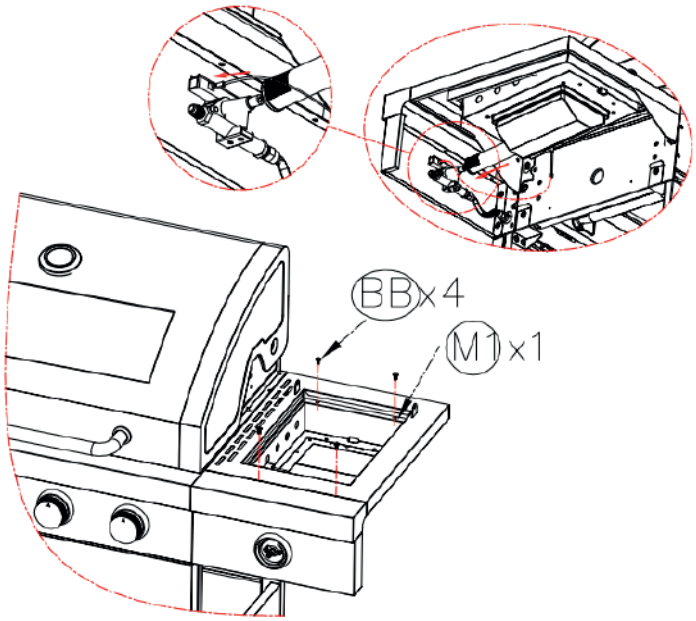


## ШАГ 18

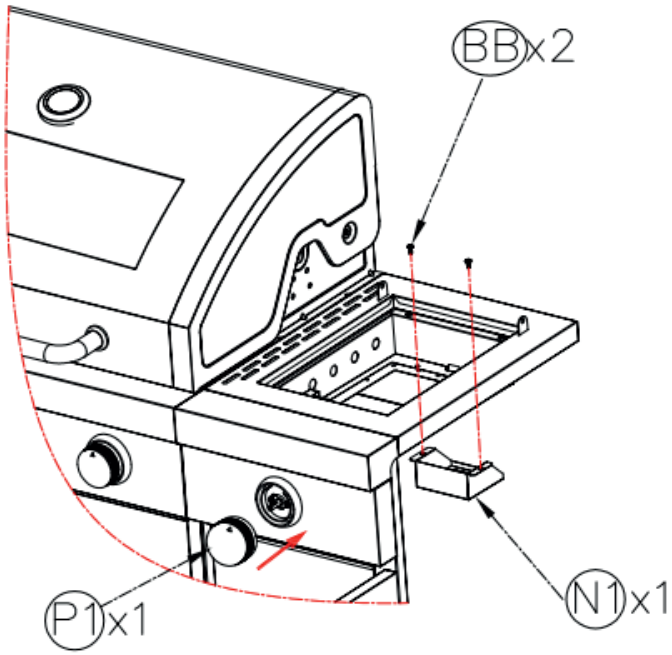


## ШАГ 19

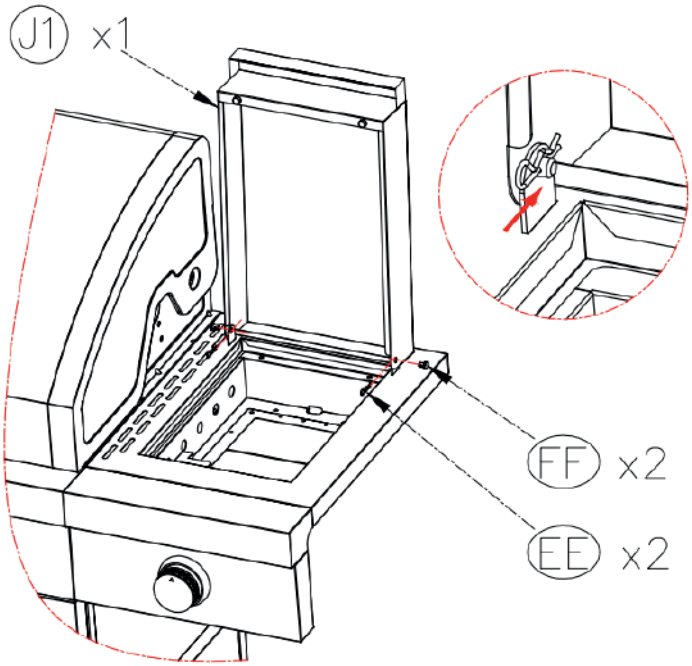


## ШАГ 20

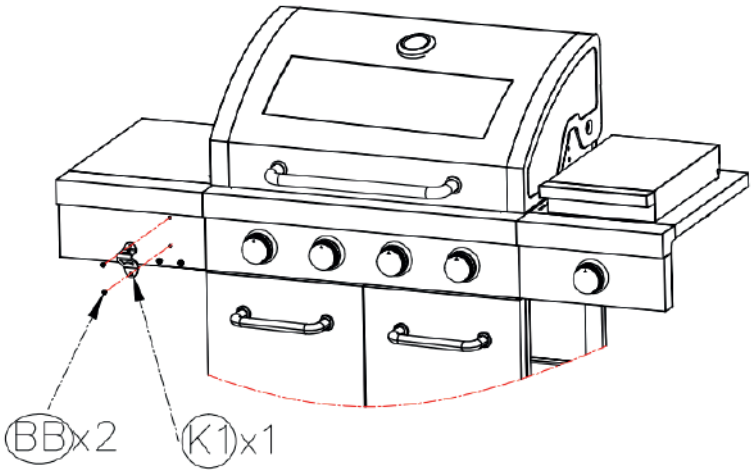

## ШАГ 21

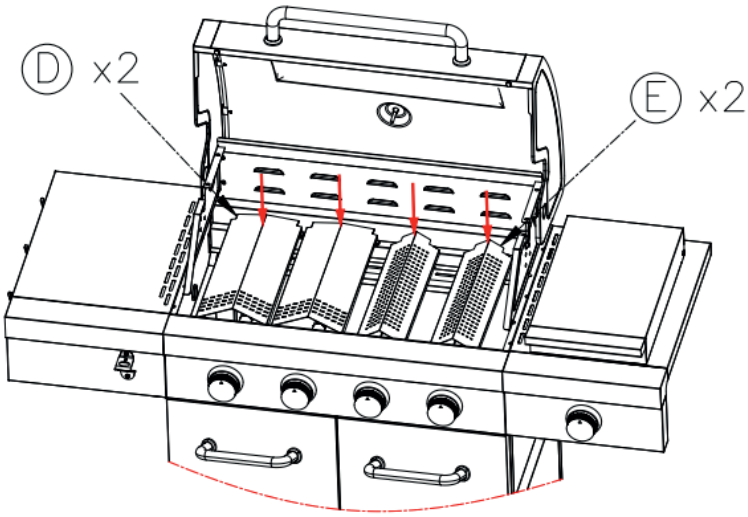


## ШАГ 22

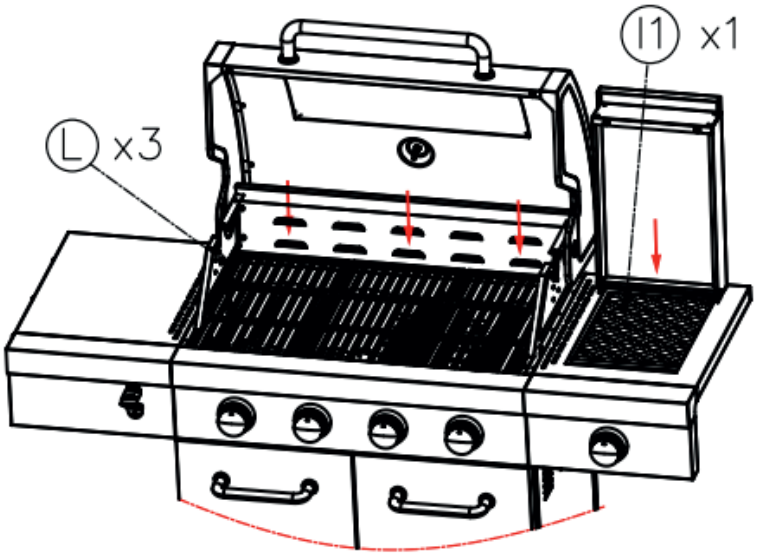


## ШАГ 23

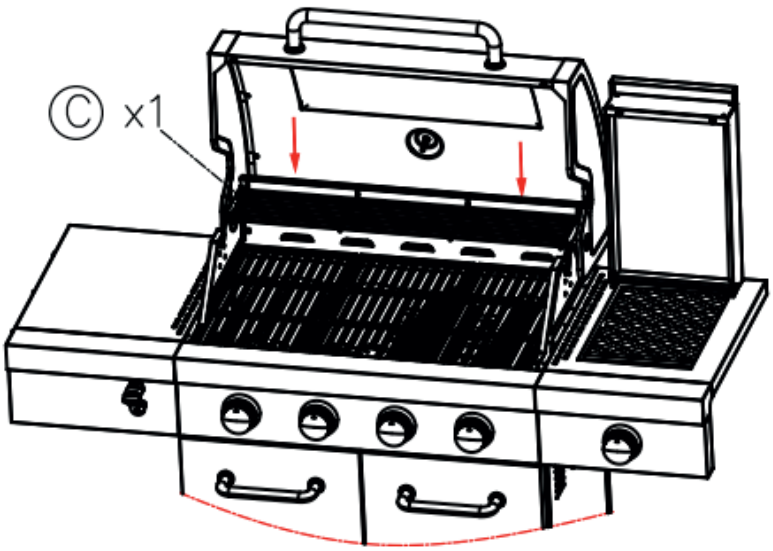


## ШАГ 24

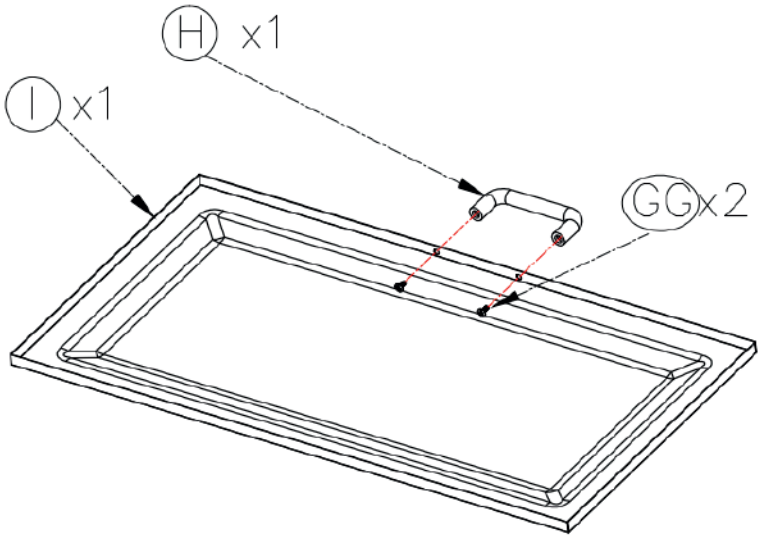

## ШАГ 25

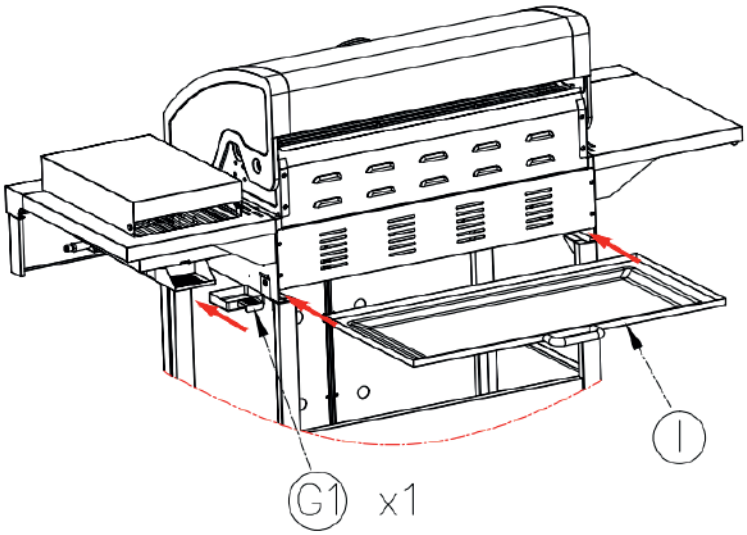


## ШАГ 26

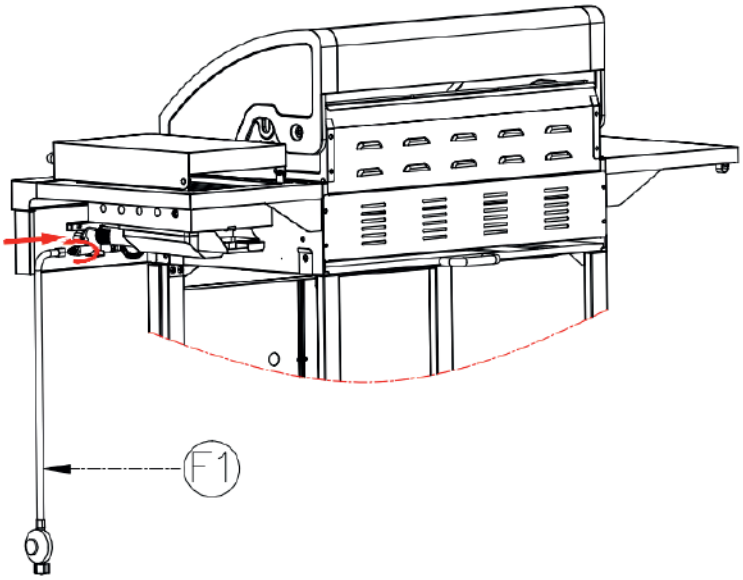


## ШАГ 27

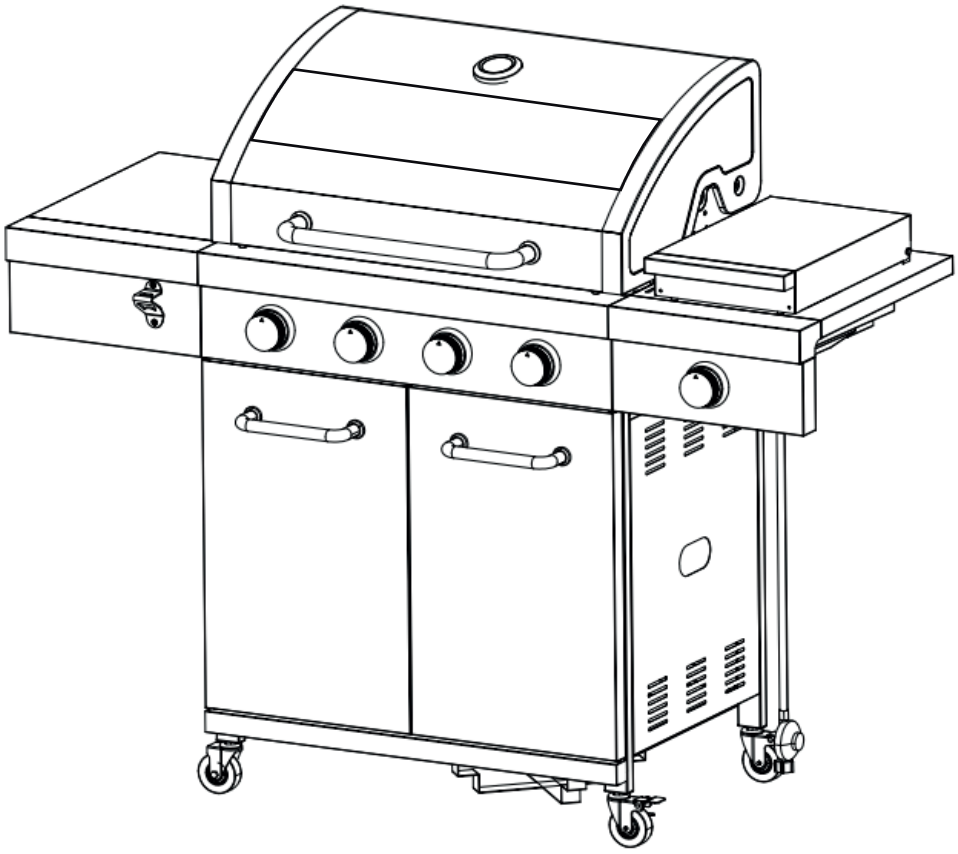

# ТЕХНИЧЕСКАЯ ИНФОРМАЦИЯ

| | | | |
|---|---|---|---|
| Модель гриля | BRONX CONCOURSE | | |
| СУММАРНАЯ МОЩНОСТЬ (ДЛЯ ВСЕХ КАТЕГОРИЙ ГАЗА) | 17,4 кВт (1266 г/ч).<br>2 основные горелки, каждая по 3,0 кВт + 2 высокопроизводительные горелки, каждая по 4,2 кВт + 1 инфракрасная боковая горелка, 3,0 кВт | | |
| Категория газа | $I_{3B/P(50)}$ | | |
| Вид газа | Бутан | Пропан | LPG Смесь газов |
| Давление | 28–30 мбар | 37 мбар | 30 мбар |
| РАЗМЕР ИНЖЕКТОРА | Основная горелка 0,76 мм<br>Высокопроизводительная горелка 0,91 мм<br>Боковая горелка 0,81 мм | | CE 1336/25 |
| ИДЕНТИФИКАЦИОННЫЙ КОД: | 1336DP041 | | |

⚠ **ВАЖНЫЕ УКАЗАНИЯ ПО ЭКСПЛУАТАЦИИ**

- Использование устройства в закрытом помещении ЗАПРЕЩЕНО.
- Устройство предназначено ТОЛЬКО для использования ВНЕ ПОМЕЩЕНИЯ.
- Перед использованием и установкой прибора внимательно ознакомьтесь с инструкцией.
- Храните вдали от легковоспламеняющихся материалов.
- После использования ВСЕГДА закрывайте клапан на газовом баллоне.
- Храните газовый баллон в соответствии с государственными техническими стандартами.

EAC

| | |
|---|---|
| Изготовитель | GUANGZHOU HENGFU HARDWARE TECHNOLOGY CO.,LTD,<br>No.34 DAWOXU STREET, TANBU TOWN, HUADU DISTRICT, GUANGZHOU, GUANGDONG CHINA<br>ГУАНЧЖОУ ХЭНФУ ХАРДВЭА ТЕКНОЛОДЖИ КО., ЛТД,<br>№ 34, улица Давосюй, посёлок Танбу, район Хуаду, город Гуанчжоу, провинция Гуандун, Китай |
| Импортёр | ООО "Глобал Трейд", 117461, Россия, г. Москва, ул. Каховка, дом 10, корпус 3, оф. помещ. 1/1 |

бронкс.рф